Кронштейн I

Характеристики

Модель	Размеры	Подходит для	Используется с	Вес
MBK-180I	137Lx40Wx16H	Деревянная, металлическая дверь	YM-180,YM-180D	0.22кг
MBK-280I	183Lx45Wx17H	Деревянная, металлическая дверь	YM-280,YM-280(LED),YM-280T(LED) YM-280D,YM-280D(LED),YM-280TD(LED)	0.33кг
MBK-500I	193Lx68Wx19H	Деревянная , металлическая дверь	YM-500,YM-500(LED),YM-500T(LED) YM-500D,YM-500D(LED),YM-500TD(LED)	0.36кг

Установка

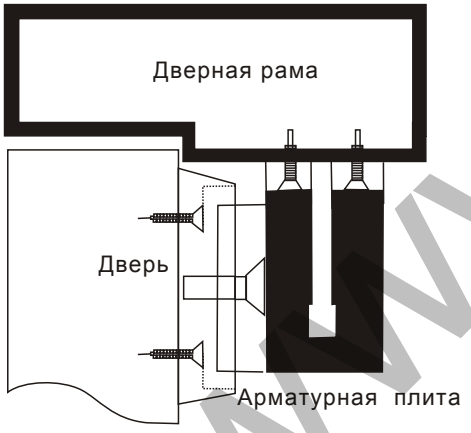

Схема

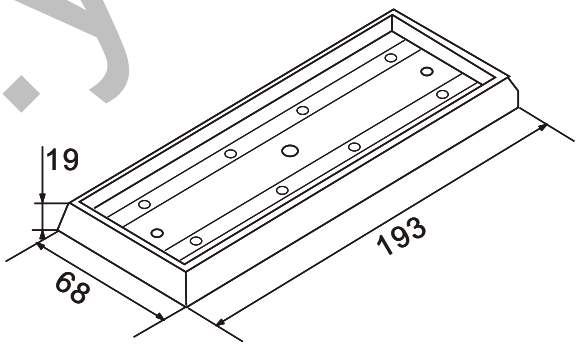

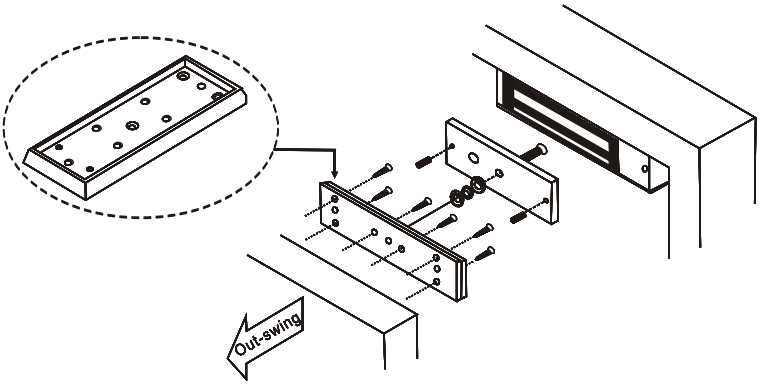

www.yli.su