YKS-850LM

Двопозиційний перемикач аварійного розблокування з ключем, NC/COM/NO контакти, та LED індикацією для врізного монтажу з датчиком вскриву. Індивідуальний комплект ключів для кожної кнопки (підходять ключі лише з комплекту)

Зображення

Опис

YKS-850LM - це вимикач з ключем для врізного монтажу для встановлення у різних місцях масового проходу людей. Це ідеальне рішення для використання у офісах, бізнес-центрах, елітних житлових комплексах та інших об'єктах. Його лицева планка з нержавіючої сталі забезпечує елегантний зовнішній вигляд. Він має два стани, тобто створює з'єднання NO/COM чи NC/COM. Пристрій оснащений двокольоровим (червоний та зелений) світлодіодним індикатором положення, а для захисту від несанкціонованого демонтажу забезпечується тамперним вимикачем. В комплект поставки входять 2 ключа та пружина для тамперного вимикача. Ключі, що постачаються в комплекті, є єдиним засобом доступу до кнопки.

Специфікація

- **Тип кнопки**: мікроперемикач
- **Кількість перемикачів**: 1
- **Монтаж**: врізний
- **Навантажувальна здатність**: 4A/125VAC або 3A/36VDC
- **Робота**: 3 дроти NO/NC
- **Тип підключення**: NO/NC/COM
- **Тип контакту**: бістабільний
- **Кількість станів**: 2
- **Матеріал**: матова нержавіюча сталь
- **Зворотній зв'язок**: LED, тампер
- **Світлодіод типу**: двокольоровий
- **Колір світлодіода**: червоний/зелений
- **Напруга живлення**: 12V DC
- **Споживаний струм**: 5-20мА
- **Середовище встановлення**: в приміщенні
- **Розміри**: 86x86x32 мм
- **Вага**: 0,18 кг
- **Сумісні рамки/короба**: MBB-800B-P, MBB-800B-PM та MBB-811C-M

Розміри

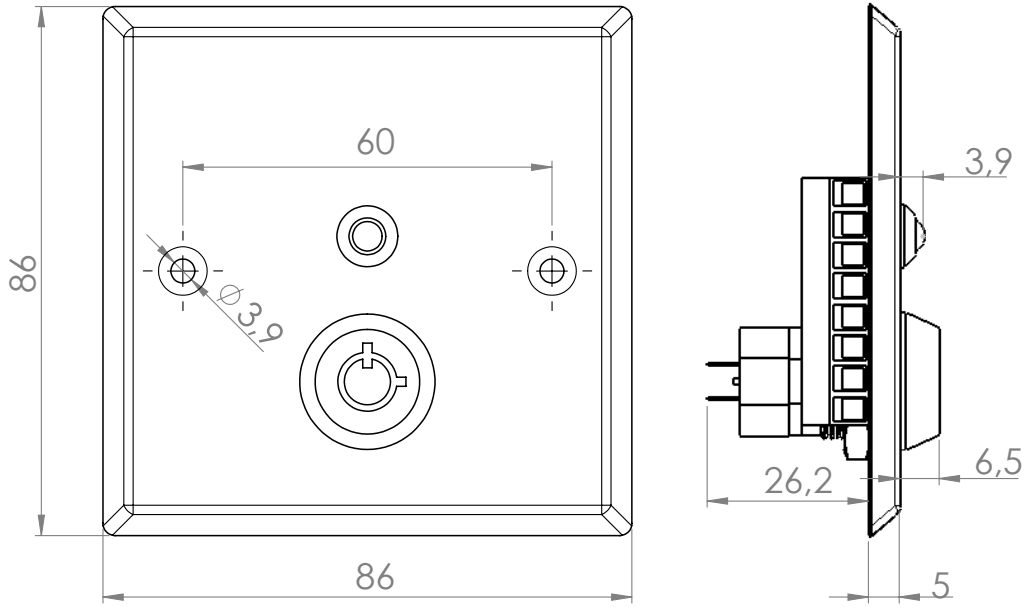

Підключення

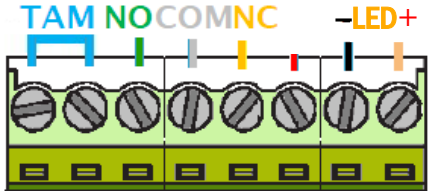

На задній стороні вимикача розташована електроніка пристрою і відповідна клемна колодка. Напруга живлення світлодіода (12 В постійного струму) має бути підключена до краю клемної колодки (2 клеми) З ПРАВИЛЬНОЮ ПОЛЯРНІСТЮ. Нижче (леворуч) поруч із ними — клема, що не використовується, за якою йдуть клеми виходів NC, COM та NO перемикача. NO/COM замикається, коли замкова щілина знаходиться у вертикальному положенні. У горизонтальному положенні відбувається коротке замикання між NC і COM. Останні 2 клеми є контактами вимикача вскриву. Вони мають коротке замикання під час натискання тампера.

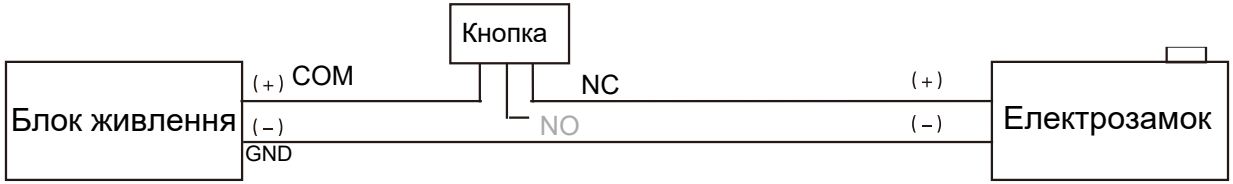

Пример подключения Fail Safe замка

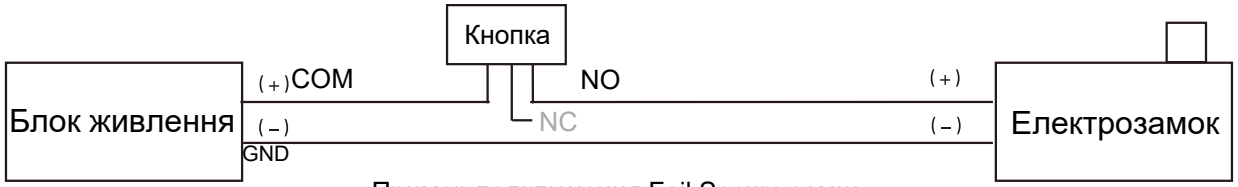

Пример подключения Fail Secure замка

Ми створюємо безпеку! www.yli.technology