MBK-280L-W

Опора L для кріплення вологостійкового електромагнітного замка YM-280W-S з силою утримання в 280 кг на дверну раму

Зображення

Розміри (мм)

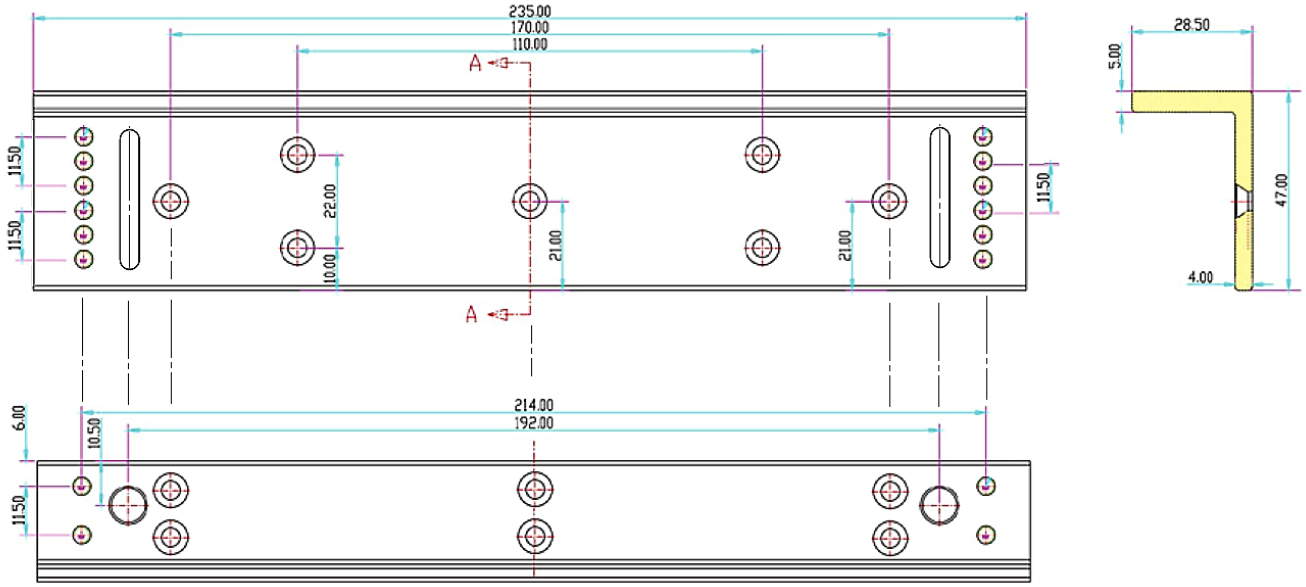

Опис

MBK-280L-W- опора для кріплення електромагнітного замка YM-280W-S з силою утримання в 280 кг на раму дверей, що відкривається назовні.

Характеристики

Матеріал:	Високопрочний алюмінієвий сплав
Тип:	L підтримка замка на дверної рамі
Встановлення:	Накладне
Сумісність:	До відповідної планки замків: YM-280W-S та ін.
Підходить для:	Дерев'яних, металевих та ПВХ дверей
Довжина:	235 мм
Ширина:	47 мм
Висота:	28.5 мм
Вага брутто:	0,16 кг

Монтаж

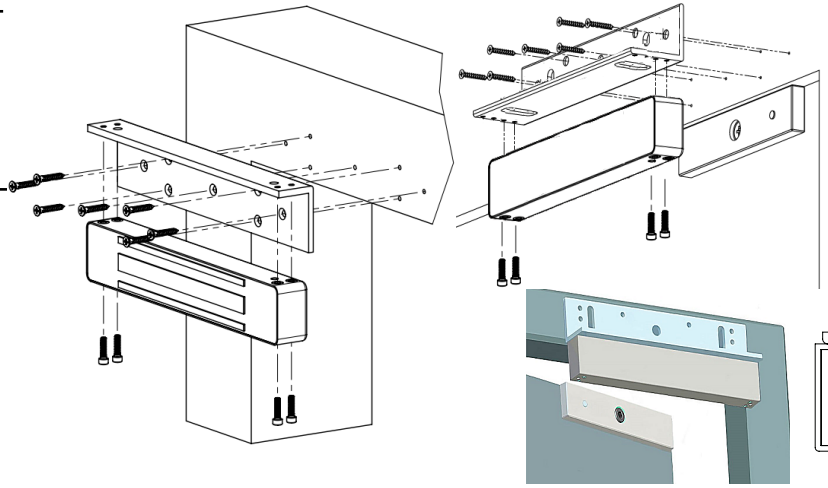

Використовуючи різні пари отворів кріплення замку на кронштейні, можна регулювати прилягання замку до дверей (відповідної планки)

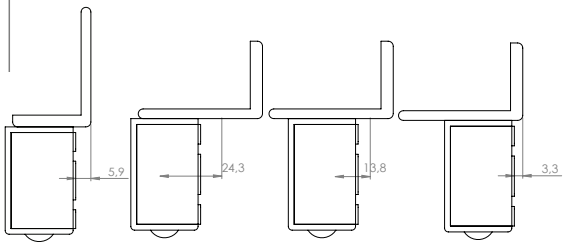

1. Прикріпіть кронштейн до корпусу електромагнітного замка за допомогою двох гвинтів.
2. Зробіть розмітку для кріплення на місці передбачуваного встановлення.
3. Просвердліть отвори відповідного діаметру.
4. Прикріпіть кронштейн на вибране місце.

Зауваження

ЦЕ Є ПРЕДМЕТОМ ОКРЕМОГО ЗБОРУ