YE-305NC

Малогабаритний накладний електричний всувний (ригельний) замок (міні-болт) для шафки - закривається під напругою / відкривається у разі відключення електроенергії – Fail Safe (NC) з силою утримання до 150 кг

Зображення

Опис

YE-305NC - простий і надійний корпусний напругозамикаючий малогабаритний електричний ригельний шафовий замок, який закривається від напруги, а без неї залишається відкритим. Його невеликий розмір і компактність дозволяють використовувати його різними способами, від сейфів для цінних речей до дуже маленьких ящиків. Ідеально підходить для дверей гардеробів і гардеробних, шаф і туалетних дверцят. Для його роботи необхідна напруга 12 В постійного струму. Якщо на пристрій надходить імпульс напруги, пристрій затискає шток відповідної планки. Він надзвичайно простий в установці, швидко і практично підключається. У комплект поставки входить електрозамок і відповідна планка зі штоком.

УВАГА! Замок закривається лише електричним сигналом від джерела живлення або контролера СКД

Специфікація

- **Напруга живлення**: 12 В постійного струму
- **Споживаний струм**: 100 мА
- **Потужність**: 0,12 Вт
- **Напруга закриття**: постійна
- **Утримуюча сила**: 150 кг (1470 Н)
- **Розміри замка**: 64Дх40Шх25В мм
- **Розміри шпильки** (штиря): 18,5 х Ø7 мм
- **Розміри відповідної планки**: 43 х 17,5 х 31,3 мм
- **Робоча температура**: -40℃~ +50℃
- **Відносна вологість**: 0~90% (без конденсації)
- **Вага**: 0.18кг

Властивості

- **Матеріал**: метал
- **Тип кріплення**: накладний
- **Тип безпеки**: відмовозахищенний
- **Режим живлення**: NC - постійний струм
- **Режим роботи**: - закривається під напругою
- **Рекомендоване використання**: шафи, ящики
- **Тип язичка**: Круглий шток на відповідної планці
- **Підходить для** дерев'яних, металевих або ПВХ дверцят

УВАГА! Утримання замку під постійною напругою призводить до його поступового зношування, по можливості слід залишати його відкритим. Замок не може відкритися при попередньому завантаженні дверей.

Розміри

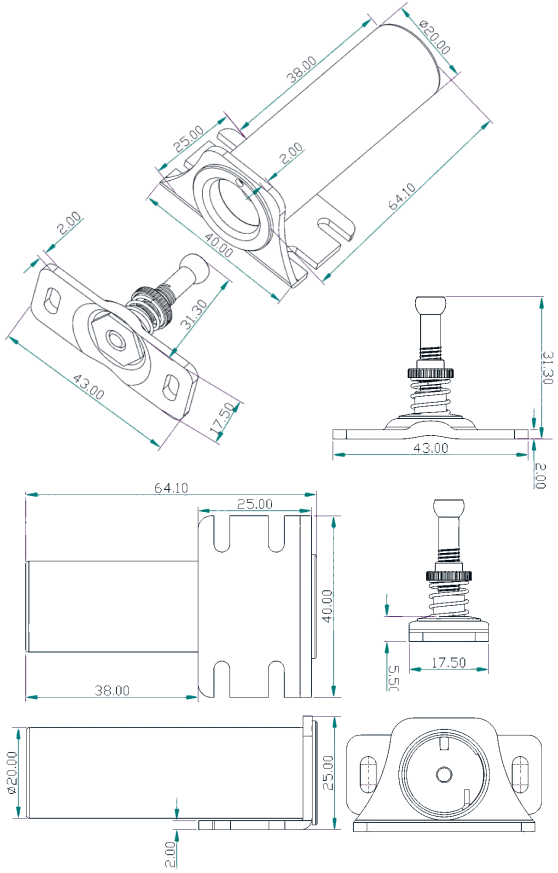

Монтаж

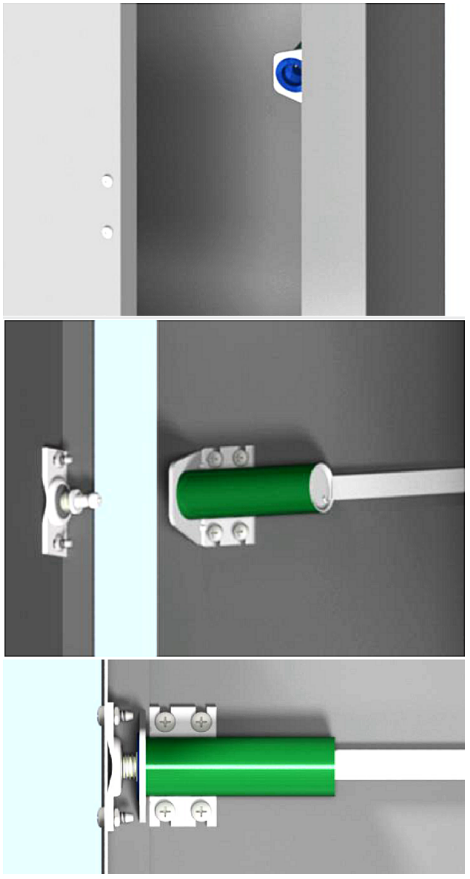

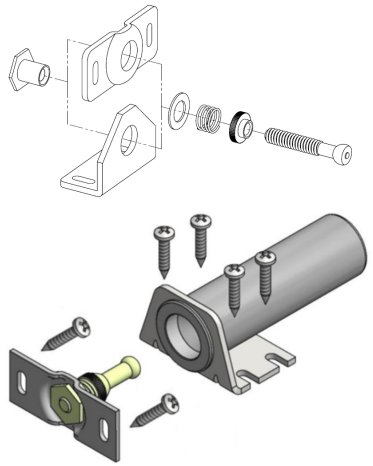

Підключення

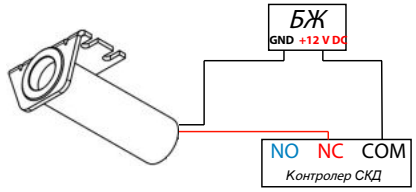

Червоний дріт має бути під'єднано до +12 В постійного струму, а чорний – до GND (—).

Закривається під напругою.

Ми створюємо безпеку! www.yli.technology